HEFTEN SIE BIS ZU 6 BLATT ZUSAMMEN!

Ganz ohne Heft- oder Büroklammern und somit umweltbewusst.

IHRE VORTEILE

- ressourcenschonend und umweltfreundlich
- problemloses Shreddern in Aktenvernichtern
- einfaches Stapeln von Papier ohne „Verzahnung“ von Heftklammern

Ihr Astar Papierhefter ist in den folgenden **Farben** erhältlich:

RICHTIGES KLAMMERN

Normales Papier wird im 45°-Winkel an einer Ecke geklammert.

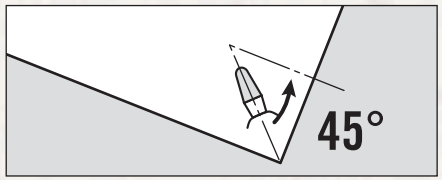

Dünnes Papier wird an 2 Stellen im 90°-Winkel an einer Ecke geklammert.

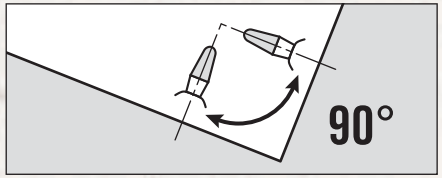

WARTUNG

Von Zeit zu Zeit Sichtfenster öffnen und die vorhandenen Papierreste entfernen.

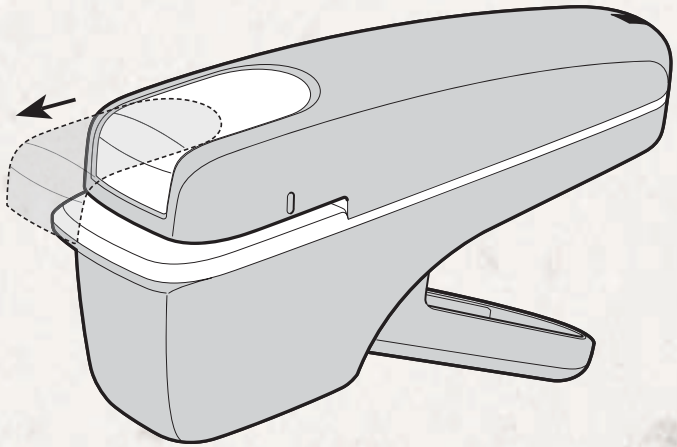

VORSICHT!

Darf nicht in die Hände von Kindern gelangen.